Размеры

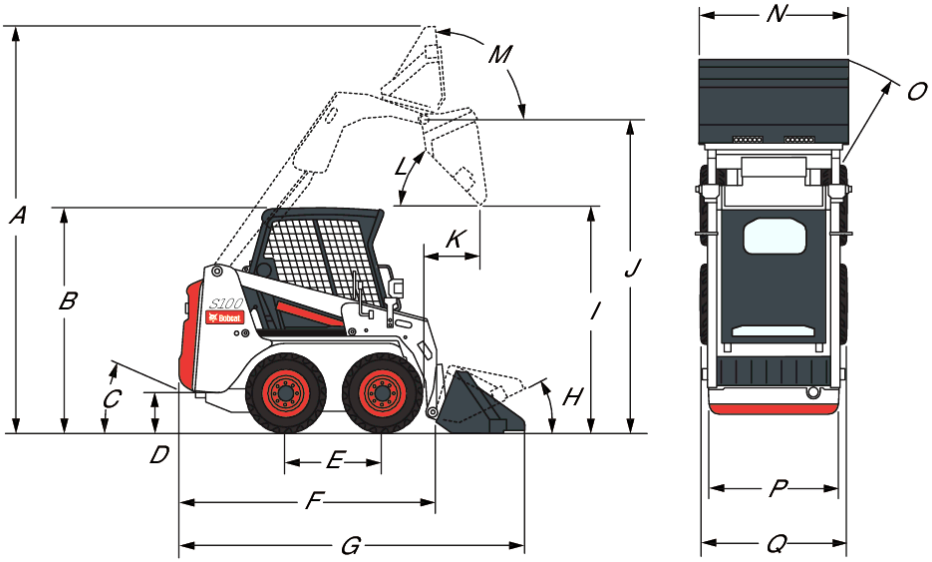

(A)	Рабочая высота	3306.0 mm
(B)	Высота с кабиной оператора	1878.0 mm
(C)	Задний угол свеса кузова	25°
(D)	Дорожный просвет	167.0 mm
(E)	Колесная база	818.0 mm
(F)	Длина без навесного оборудования	2262.0 mm
(G)	Длина со стандартным ковшом 1270 мм	2800.0 mm
(H)	Возврат в исходное положение на земле	26°
(I)	Высота разгрузки со стандартным ковшом 1270 мм	2084.0 mm
(J)	Высота до пальца шарнира ковша	2633.0 mm
(K)	Дальность выгрузки при макс. высоте	412.0 mm
(L)	Угол выгрузки при макс. высоте	43°
(M)	Откат в полностью поднятом положении на макс. высоте	95°
(N)	Ширина через стандартный ковш	1267.0 mm
(O)	Радиус поворота со стандартным ковшом 1270 мм	1731.0 mm
(P)	Колея, стандартные шины	967.0 mm
(Q)	Ширина по шинам, в стандартной комплектации	1167.0 mm
(Z)	Высота до проблескового фонаря	2082.0 mm
(Z)	Положение перемещения груза	234.0 mm

Спецификации могут быть изменены без предварительного уведомления. Изображения модулей Bobcat могут отличаться от стандартного оборудования.

Производительность погрузчика

Усилие подъема ковша	870 daN
Усилие наклона ковша	870 daN
Номинальная грузоподъемность (согласно ISO 14397-1) (шины для стандартных условий работы, 1220-мм ковш)	457 kg
Опрокидывающая нагрузка (согласно ISO 14397-1)	915 kg

Рабочие циклы

Подъем стрелы	2.8 s
Опускание стрелы	1.8 s
Возврат ковша в исходное положение	1.2 s
Опрокидывание ковша	1.6 s

Характеристики массы

Рабочая масса (со станд. шинами и ковшом 48 дюймов (122 см))	1800 kg
Масса при транспортировке (со станд. шинами, без ковша)	1602 kg

Двигатель

Марка/модель	Kubota / V1505-E2B-BCZ
Охлаждение	Жидкостное
Макс. мощность при 3000 об./мин. (согласно SAE J1995)	25.0 kW
Номинальная частота оборотов (согласно EEC 80/1269 и ISO 9249)	3000.0 RPM
Крутящий момент при 1700 об/мин (SAE J1349)	93.0 Nm
Число цилиндров	4
Рабочий объем цилиндров	1498 cm^3
Диаметр цилиндра	78.0 mm
Ход поршня	78.4 mm
Смазка	Система с нагнетательным насосом, редукционным клапаном и фильтром
Вентиляция картера	Замкнутая система вентиляции
Воздушный фильтр	Сухой сменный картридж с отдельным предохранительным элементом
Зажигание	Сжатие дизельного топлива
Средство запуска	Свечи накаливания

Электрооборудование

Генератор	Ременный привод — 90 A — вентилируемый
Аккумулятор	12 В — 600 A при проворачивании коленчатого вала непрогретого двигателя при -18 °C — резервная емкость 115 мин
Стартер	12 В — шестеренчатый редуктор — 2,0 кВт

Гидравлическая система

Нагнетательного типа	Привод от двигателя, насос шестеренчатого типа
Производительность насоса	50.00 L/min
Сброс давления в системе у быстроразъемных муфт	20.7 MPa
Регулирующий клапан	Трехзолотникового типа с открытым центром, со стопором поплавка при подъеме и вспомогательной катушкой с односторонним стопором (ручным)
Гидравлический фильтр	Полнопоточный, сменный — элемент из синтетического материала с пористостью 3 мкм
Гидравлические магистрали	Трубопроводы, шланги и фитинги согласно стандарту SAE

Спецификации могут быть изменены без предварительного уведомления. Изображения модулей Bobcat могут отличаться от стандартного оборудования.

Цилиндры гидравлической системы

Цилиндр подъема стрелы (2)	Двойного действия
Диаметр цилиндра подъема стрелы	50.8 mm
Шток цилиндра подъема стрелы	31.8 mm
Величина хода цилиндра подъема стрелы	653.5 mm
Цилиндр наклона ковша (2)	Двойного действия с функцией подрессоривания при опорожнении ковша и возврате ковша в исходное положение
Диаметр цилиндра наклона ковша	57.2 mm
Шток цилиндра наклона ковша	31.8 mm
Величина хода цилиндра наклона ковша	307.1 mm

Система привода

Трансмиссия	Гидростатические поршневые сдвоенные насосы с бесступенчатым регулированием, приводящие в действие два полностью реверсивных двигателя гидростатической системы
Цепи главной передачи	Предварительно натянутая бесконечная роликовая цепь #80 HSOC (без замыкающего звена) со звездочками в герметичном картере цепной передачи, смазываемыми маслом. (Цепи не требуют периодической регулировки.) По две цепи с каждой стороны, без промежуточной звездочки.
Главный привод	Полностью гидростатический, привод на 4 колеса
Размер оси	44,5 мм, термообработанные. Трубчатые балки оси приварены к кожуху цепной передачи.
Болты крепления колес	Шесть 9/16-дюймовых болтов для крепления колес к ступицам осей

Передвижение

Шины для тяжелых условий эксплуатации	27 x 8,50-15, 6-слойные, шины Bobcat для тяжелых условий эксплуатации
Макс. скорость движения	10.4 km/h

Заправочные емкости

Резервуар картера цепной передачи	22.00 L
Емкость системы охлаждения (без отопителя)	11.00 L
Моторное масло и масляный фильтр	4.50 L
Топливный бак	45.00 L
Гидравлическая/гидростатическая система	22.00 L
Объем гидравлического резервуара/заполнения	18.50 L
Объем гидравлического резервуара/заполнения	13.00 L

Спецификации могут быть изменены без предварительного уведомления. Изображения модулей Bobcat могут отличаться от стандартного оборудования.

Спецификация жидкостей

Охлаждающая жидкость двигателя	Bobcat PG Coolant 5 л канистра — 6904844A 25 л контейнер — 6904844B 209 л бочка — 6904844C 1000 л бак — 6904844D
Моторное масло	Масло должно соответствовать классу CD, CE, CF4, CG4 или выше по рабочей классификации API. Рекомендуется коэффициент вязкости по SAE для предполагаемого диапазона температур.

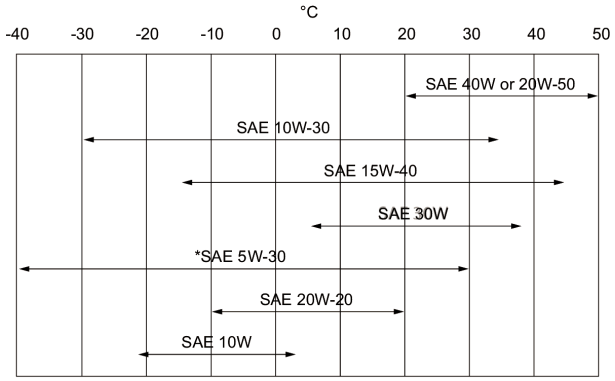

* Может использоваться только в том случае, если имеется для данного класса дизельного двигателя.
При использовании синтетического масла следуйте рекомендациям изготовителя масла.

Гидравлическая жидкость	Bobcat Superior SH 5 л канистра — 6904842A 25 л контейнер — 6904842B 209 л бочка — 6904842C 1000 л бак — 6904842D Bobcat Bio Hydraulic 5 л канистра — 6904843A 25 л контейнер — 6904843B 209 л бочка — 6904843C 1000 л бак — 6904843D

Органы управления

Двигатель	Рычаг управления оборотами двигателя
Запуск	Переключатель (с замком зажигания) стартера и экстренного выключения. Свечи накаливания включаются автоматически со стандартной приборной панели.
Передняя доп. гидравлика (стандартная комплектация)	Боковое движение правого рычага управления движением
Гидравлика погрузчика, управляющая подъемом и наклоном	Раздельные педали
Тормоз для обслуживания	Две независимые гидростатические системы, управляемые двумя рычагами управления движением
Дополнительный тормоз	Одна из гидростатических трансмиссий
Стояночный тормоз	Механический дисковый, ручной переключатель на приборной панели
Рулевое управление	Управление направлением и скоростью движения производится при помощи двух рычагов
Сброс давления вспомогательной гидравлической системы	Боковое движение правого рычага управления движением после выключения двигателя.

Спецификации могут быть изменены без предварительного уведомления. Изображения модулей Bobcat могут отличаться от стандартного оборудования.

Контрольно-измерительные приборы

Контроль следующих функций погрузчика осуществляется посредством измерительных приборов и индикаторов аварийной сигнализации, находящихся в поле зрения оператора. Предупреждения о выявленных неисправностях погрузчика подаются звуковыми сигналами и включением индикаторов аварийной сигнализации.

Стандартная приборная панель
Приборная панель Deluxe (спецзаказ)

Ремонтопригодность

Доступ через заднюю дверь/откидную крышку и заднюю крышку осуществляется к следующим элементам:
- Система очистки воздуха
- Генератор
- Аккумулятор
- Система охлаждения (радиаторы моторного масла и масла гидравлической системы, легко разделяемые, для очистки)
- Масляный и топливный фильтры
- Маслосливное отверстие и масляный щуп (двигатель)
- Отверстие для заливки гидравлической жидкости (с правой стороны машины)
- Стартер

Ступицы осей обеспечивают защиту осевых сальников
Шарниры Bob-Tach™ имеют сменные вкладыши
Удобный доступ ко всем точкам смазки стрелы
Торец штока цилиндра наклона ковша имеет сменный вкладыш
На заднюю крышку по заказу может устанавливаться замок для защиты от вандализма
Задняя крышка имеет стопор для фиксации в открытом положении при проведении обслуживания
Откидывающаяся кабина обеспечивает доступ к отдельным компонентам гидравлической системы

Стандартная комплектация

- Система автоматического нагрева свечей накаливания
- Подрессоренное сиденье
- Дополнительная гидравлика: переменная подача/максимальная подача
- Рама Bob-Tach™
- Функция экстренного выключения двигателя/гидравлики
- Система блокировки управления Bobcat (BICS)
- Рабочие огни (передние и задние)
- Контрольно-измерительные приборы
- Упор стрелы
- Кабина оператора Deluxe [1]
- Стояночный тормоз
- Ремень безопасности
- Рама безопасности
- Глушитель с искроуловителем
- 27 x 8,50-15, 6-слойные, шины Bobcat для тяжелых условий эксплуатации
- Сертификация CE
- Гарантия: 12 месяцев или 2000 часов (в зависимости от того, что настанет раньше)

1. Система защиты от переворачивания (ROPS) соответствует стандартам SAE-J1040 и ISO 3471; система защиты от падающих предметов (FOPS) соответствует стандартам SAE-J1043 и ISO 3449, уровень I. Кабина в комплектации Deluxe включает в себя внутреннюю облицовку пеноматериалом, верхнее и заднее окна, жгут проводов для вспомогательных устройств (в исполнении Deluxe), потолочное освещение и разъем электропитания.

Спецификации могут быть изменены без предварительного уведомления. Изображения модулей Bobcat могут отличаться от стандартного оборудования.

Дополнительные принадлежности

- Дополнительные узлы, устанавливаемые на заводе
  - Панель Deluxe
  - Корпус кабины с отопителем
  - Power Bob-Tach™
  - Гидравлическая система позиционирования ковша (в комплекте с выключателем)
  - Противовесы
  - Сигнал заднего хода
  - Проблесковый маячок
- Дополнительные узлы, устанавливаемые дилером
  - Комплект корпуса кабины
  - Комплект заднего окна Lexan
  - Комплект бокового окна
  - Комплект верхнего окна из лексана
  - Комплект передней двери
  - Комплект двери из лексана
  - Комплект передней двери специального назначения
  - Комплект каталитического нейтрализатора
  - Комплект противовесов
  - Одноточечный строповочный комплект
  - Комплект гидравлической системы позиционирования ковша
  - Комплект Power Bob-Tach™
  - Комплект сигнала заднего хода
  - Комплект средств пожаротушения
  - Комплект нагревателя приточного воздуха
  - Монтажный комплект нагревателя приточного воздуха
  - Комплект заднего стеклоочистителя
  - Сигнальные индикаторы: проблесковый фонарь, проблесковый огонь
  - Комплект ремня безопасности
  - Комплект третьей пневматической пружины (для отапливаемых кабин)
  - Комплект дополнительной пневматической пружины (для переворачивания кабины)
  - Комплект замка задней откидной крышки
  - Комплект для запирания крышки топливного бака
  - Комплект нагревательной катушки
  - Переведенная документация S100 (таблички)
  - Сменная конструкция кабины оператора
  - Подрессоренное сиденье
  - Комплект системы FOPS
  - Комплект системы FOPS

Навесное оборудование

- V-образные отвалы для уборки снега
- Вильчатые захваты для деревьев
- Вспомогательное оборудование для паллетных вил
- Выравниватели грунта
- Гидравлические полноповоротные ножницы
- Запасные колеса
- Захват для корней
- Захваты для тюков
- Каркасные ковши
- Ковши для грунта
- Копатели
- Косилки
- Кусторезная пила
- Молоты
- Низкопрофильные ковши
- Обратные лопаты
- Паллетные вилы, стандартные
- Поворотные щетки
- Подметальные щетки с бункером
- Почвенные аэраторы
- Промышленные захваты
- Рабочие вилы
- Рамы крепления
- Роторные культиваторы
- Самосвальные бункеры
- Скреперы
- Снегоочистители
- Снегоуборочные отвалы
- Строительные/промышленные ковши
- Траншеекопатели
- Универсальные ковши
- Шнековые буры

Спецификации могут быть изменены без предварительного уведомления. Изображения модулей Bobcat могут отличаться от стандартного оборудования.

Параметры влияния на окружающую среду

Уровень шума LpA (согласно Директиве EU Directive 2006/42/EC)	87 dB(A)
Погрешность уровня шума на месте оператора, LpA	3 dB(A)
Уровень шума LWA(согласно Директиве EU Directive 2000/14/EC)	101 dB(A)
Вибрация корпуса (согласно ISO 2631–1) высокая скорость	0.56 ms^{-2}
Погрешность вибрации всего корпуса	0.24 ms^{-2}
Вибрация стрелы (согласно ISO 5349-1)	1.94 ms^{-2}

Спецификации могут быть изменены без предварительного уведомления. Изображения модулей Bobcat могут отличаться от стандартного оборудования.

Безопасность

Система блокировки управления Bobcat (BICS) (стандартная комплектация)	Оператор должен сидеть в кабине, рама безопасности должна быть опущена, а двигатель должен работать. После нажатия оператором кнопки «Press to Operate Loader» (Включение погрузчика) могут быть активированы гидравлические функции подъема и наклона и привод.
Рукоятка аварийного опускания стрел (стандартная комплектация)	Используется для опускания стрел в случае, когда их невозможно опустить в обычном режиме.
Ремень безопасности (стандартная комплектация)	Оператор должен быть всегда пристегнут ремнем при работе на погрузчике. Трехточечный плечевой ремень безопасности обеспечивает надежную фиксацию при движении на высокой скорости.
Рама безопасности (стандартная комплектация)	Вторичный ограничитель; также служит подлокотником.
Кабина оператора (стандартная комплектация)	Закрытая кабина оператора с боковыми экранами с минимальной внутренней шириной 838 мм. Отвечает требованиям стандартов SAE-J1040 и ISO 3471 к системам защиты оператора при переворачивании (ROPS) и стандартов SAE-J1043 и ISO 3449 уровня I* к системам защиты от падающих предметов (FOPS). По заказу устанавливается система, отвечающая требованиям уровня II**. * Уровень I обеспечивает защиту от падающих кирпичей, небольших кусков бетона и инструментов, которые используются при ремонте шоссейных дорог, при садово-парковых работах и других работах на строительных площадках. ** Уровень II обеспечивает защиту машин, применяемых для очистки рабочих площадок, сноса высотных зданий или лесохозяйственных работ, от падающих деревьев или камней.
Упор стрелы (стандартная комплектация)	Используется для проведения обслуживания при поднятых стрелах.
Стояночный тормоз (стандартная комплектация)	При выходе из кабины всегда включайте стояночный тормоз.
Поручни (стандартная комплектация)	Должны всегда использоваться при входе/выходе из погрузчика.
Подножка (стандартная комплектация)	Подножка с защитой от проскальзывания на стрелах и раме; должна использоваться при входе/выходе из погрузчика.
Подножки на навесном оборудовании (стандартная комплектация)	Должны всегда использоваться при входе/выходе из погрузчика.
Заднее окно (стандартная комплектация)	Для аварийного выхода из кабины.
Переднее и заднее рабочее освещение (стандартная комплектация)	Используется для работы внутри зданий и при недостаточном освещении.
Фонарь заднего хода (спецзаказ)	Для участков с интенсивным движением
Комплекты подъемного оборудования (спецзаказ)	Комплекты подъемного оборудования позволяют переместить погрузчик в труднодоступные места.
Комплект специальных приспособлений (спецзаказ)	Предотвращает попадание предметов и материалов в проемы кабины.
Руководство оператора (стандартная комплектация)	Ламинированное руководство оператора, закрепленное внутри кабины и содержащее инструкции по эксплуатации и предупреждающие таблички с иллюстрациями и международными символами.

Спецификации могут быть изменены без предварительного уведомления. Изображения модулей Bobcat могут отличаться от стандартного оборудования.