Размеры

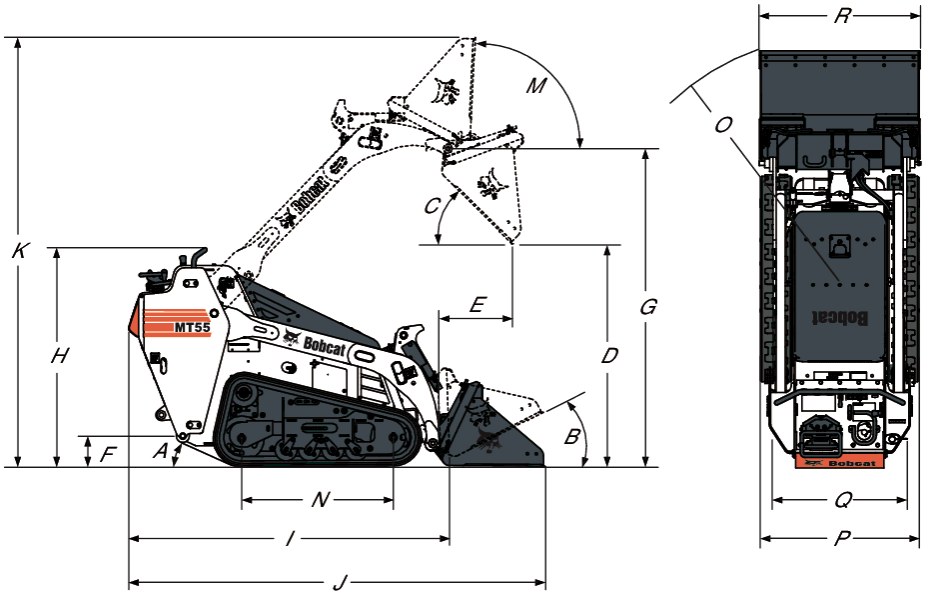

(A)	Задний угол свеса кузова	23°
(B)	Положение перемещения груза	168.0 mm
(C)	Угол выгрузки при макс. высоте	50°
(E)	Дальность выгрузки при макс. высоте	463.0 mm
(D)	Высота разгрузки со стандартным ковшом	1265.0 mm
(F)	Дорожный просвет	114.0 mm
(N)	Длина контакта гусениц с поверхностью	863.0 mm
(G)	Высота до пальца шарнира ковша	1807.0 mm
(H)	Высота	1246.0 mm
(J)	Длина со стандартным ковшом	2365.0 mm
(K)	Рабочая высота	2422.0 mm
(B)	Возврат в исходное положение на земле	22°
(M)	Откат в полностью поднятом положении на макс. высоте	82°
(I)	Длина без навесного оборудования	1838.0 mm
(Q)	Гусеница	724.0 mm
(O)	Радиус поворота со стандартным ковшом	1395.0 mm
(P)	Ширина по гусеницам	903.0 mm
(R)	Ширина со стандартным ковшом 91,4 см	914.0 mm

Спецификации могут быть изменены без предварительного уведомления. Изображения модулей Bobcat могут отличаться от стандартного оборудования.

Производительность машины

Давление на грунт	28.30 kPa
Усилие подъема ковша	7784 N
Номинальная грузоподъемность (согласно ISO 5998)	254 kg
Усилие наклона ковша	12989 N
Опрокидывающая нагрузка (согласно ISO 8313)	732 kg

Рабочие циклы

Опрокидывание ковша	1.6 s
Опускание стрелы	2.0 s
Подъем стрелы	2.9 s
Возврат ковша в исходное положение	1.4 s

Характеристики массы

Рабочая масса	1186 kg
Масса при транспортировке	1109 kg

Двигатель

Марка/модель	Kubota / D902-E3B
Топливо	Дизельное
Охлаждение	Жидкостное
Мощность при 3600 об./мин. (согласно ISO 9249)	18.5 kW
Номинальная частота вращения (согласно EEC 80/1269 и ISO 9249)	3600.0 RPM
Крутящий момент при 2600 об./мин. (SAE J9249)	54.2 Nm
Число цилиндров	3
Рабочий объем цилиндров	0.90 L
Диаметр цилиндра	72.0 mm
Ход поршня	73.6 mm
Расход топлива	4,2 л/ч (оценка расхода топлива проведена на основании тестов, выполненных компанией Bobcat при производстве земляных работ в особо тяжелых условиях)
Смазка	Давление шестеренчатого насоса
Вентиляция картера	Замкнутая система вентиляции
Воздушный фильтр	Сухой сменный картридж с предохранительным элементом
Зажигание	Сжатие дизельного топлива
Средство запуска	Свечи накаливания

Электрооборудование

Генератор	Ременный привод — 40 A — открытый
Аккумулятор	12 В — 530 A при проворачивании коленчатого вала непрогретого двигателя при -18 °C — резервная емкость 75 мин
Предохранитель	
Стартер	12 В — шестеренчатый редуктор — 2,7 кВт

Спецификации могут быть изменены без предварительного уведомления. Изображения модулей Bobcat могут отличаться от стандартного оборудования.

Гидравлическая система

Регулирующий клапан	Трехзолотникового типа с открытым центром, со стопором поплавка при подъеме
Гидравлические магистрали	Трубопроводы, шланги и фитинги согласно стандарту SAE
Гидравлический фильтр	Полнопоточный, сменный — элемент из синтетического материала с пористостью 10 мкм
Гидравлический двигатель	
Производительность насоса	45.40 L/min
Производительность насоса при номинальных оборотах — 3750 об/мин	45.40 L/min
Тип насоса	Привод от двигателя, насос шестеренчатого типа
Перепускной клапан	
Сброс давления в системе у быстроразъемных муфт	200.00 bar

Цилиндры гидравлической системы

Диаметр цилиндра подъема стрелы	57.2 mm
Шток цилиндра подъема стрелы	31.8 mm
Величина хода цилиндра подъема стрелы	359.7 mm
Цилиндр подъема стрелы (2)	Двойного действия
Диаметр цилиндра наклона ковша	76.2 mm
Шток цилиндра наклона ковша	31.8 mm
Величина хода цилиндра наклона ковша	268.2 mm
Цилиндр наклона ковша (1)	Двойного действия

Система привода

Гусеницы	шириной 180 мм. Компрессионная пружина с трехфланцевыми роликами
Главный привод	Полностью гидростатический привод резиновых гусениц
Трансмиссия	Гидростатические поршневые сдвоенные насосы с бесступенчатым регулированием, приводящие в действие два полностью реверсивных двигателя гидростатической системы

Передвижение

Скорость движения, задним ходом	2.3 km/h
Скорость движения, вперед	5.6 km/h
Гусеницы	Резиновые, ширина 180 мм

Заправочные емкости

Система охлаждения	6.62 L
Моторное масло и масляный фильтр	3.59 L
Топливный бак	26.50 L
Гидравлический резервуар	9.50 L
Гидравлическая система	20.00 L

Спецификации могут быть изменены без предварительного уведомления. Изображения модулей Bobcat могут отличаться от стандартного оборудования.

Спецификация жидкостей

Охлаждающая жидкость двигателя	Bobcat PG Coolant 5 л канистра — 6904844A 25 л контейнер — 6904844B 209 л бочка — 6904844C 1000 л бак — 6904844D
Моторное масло	Масло должно соответствовать классу CD, CE, CF4, CG4 или выше по системе классификации моторных масел Американского института нефтяной промышленности. Рекомендуется класс вязкости по SAE для предполагаемого диапазона температур.

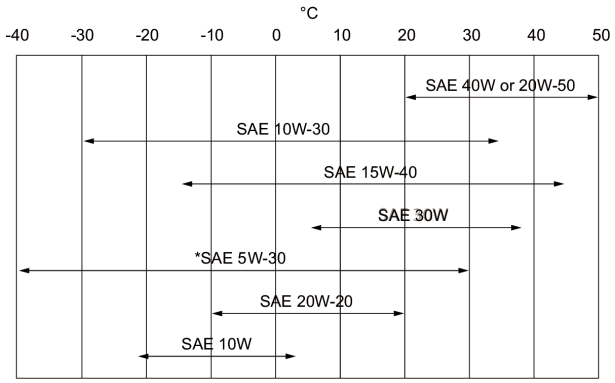

	* Может использоваться только в том случае, если имеется для данного класса дизельного двигателя. При использовании синтетического масла следуйте рекомендациям изготовителя масла.
Гидравлическая жидкость	Bobcat Superior SH 5 л канистра — 6904842A 25 л контейнер — 6904842B 209 л бочка — 6904842C 1000 л бак — 6904842D Bobcat Bio Hydraulic 5 л канистра — 6904843A 25 л контейнер — 6904843B 209 л бочка — 6904843C 1000 л бак — 6904843D

Органы управления

Сброс давления вспомогательной гидравлической системы	Перемещение рычага управления вперед и назад после выключения двигателя
Стояночный тормоз	Рычаг управления на правой стороне панели управления
Дополнительный тормоз	Одна из гидростатических трансмиссий
Тормоз для обслуживания	Два независимых гидравлических контура, управляемых одним рычагом управления
Двигатель	Рычаг управления оборотами двигателя
Передняя доп. гидравлика (стандартная комплектация)	Перемещение рычага управления вперед/назад
Гидравлика погрузчика, управляющая подъемом и наклоном	Рычаг управления
Запуск	Переключатель (с замком зажигания) стартера и экстренного выключения Свечи накаливания, автоматически приводимые в действие клавишным переключателем.
Рулевое управление	Управление направлением и скоростью движения производится при помощи одного рычага

Спецификации могут быть изменены без предварительного уведомления. Изображения модулей Bobcat могут отличаться от стандартного оборудования.

Контрольно-измерительные приборы

Контроль следующих функций погрузчика осуществляется посредством измерительных приборов и индикаторов аварийной сигнализации, находящихся в поле зрения оператора. Предупреждения о выявленных неисправностях погрузчика подаются звуковыми сигналами и включением индикаторов аварийной сигнализации.

- Панель приборов
  - Температура охлаждающей жидкости двигателя
  - Топливо
  - Счетчик моточасов
  - Напряжение в бортовой сети
- Сигнальные индикаторы
  - Давление масла в двигателе
  - Температура масла в гидравлической системе

Ремонтопригодность

Возможен доступ к следующему: удобный доступ ко всем точкам смазки стрелы. Торец штока цилиндра наклона ковша имеет сменный вкладыш

- Через заднюю дверцу:
  - Аккумулятор
  - Топливный фильтр
- Под капотом:
  - Система очистки воздуха
  - Генератор
  - Масляный и гидравлический фильтры
  - Масляный щуп двигателя
  - Центральный блок предохранителей/реле
  - Стартер
- Через приборную панель:
  - Система охлаждения (радиатор и охладители масла в гидравлической системе)

Стандартная комплектация

- Дополнительная гидравлика
- Bob-Tach™
- Расположение встроенного крепежного устройства и крана/подъемника
- Гидравлический приводной механизм
- Контрольно-измерительные приборы
- Блокировка стрелы с ручным отведением
- Упор стрелы
- Нейтральные блокировочные устройства запуска
- Стояночный тормоз
- Панель остановки заднего хода
- Глушитель с искроуловителем
- Блокировка наклона ковша
- Гусеницы — резиновые — 180 мм
- Сертификация CE
- Гарантия: 12 месяцев или 2000 часов (в зависимости от того, что настанет раньше)

Дополнительные принадлежности

- Дополнительные узлы, устанавливаемые дилером
  - Комплект управления навесным оборудованием
  - Каталитический очиститель выхлопных газов
  - Обогреватель блока двигателя
  - Комплект освещения
  - Скользящая платформа
  - Комплект выключения

Спецификации могут быть изменены без предварительного уведомления. Изображения модулей Bobcat могут отличаться от стандартного оборудования.

Параметры влияния на окружающую среду

Уровень шума LpA (согласно Директиве EU Directive 2000/14/EC)	88 dB(A)
Уровень шума LWA (согласно Директиве EU Directive 2000/14/EC)	103 dB(A)
Вибрация стрелы (согласно ISO 5349–1)	6.15 ms^{-2}

Безопасность

Рукоятка аварийного опускания стрел (стандартная комплектация)	Используется для опускания стрел в случае, когда их невозможно опустить в обычном режиме.
Блокировка подъема стрелы и наклона ковша, стандартная комплектация	Предотвращает опускание стрел или навесного оборудования при выключенном двигателе.
Руководство по эксплуатации и обслуживанию, стандартное	Хранится в задней дверце в защищенном от погодных условий контейнере. Содержит инструкции по эксплуатации и обслуживанию.
Точки подъема, стандартные	Указаны точки подъема, таким образом, можно переместить погрузчик в труднодоступные места.
Упор стрелы (стандартная комплектация)	Используйте для проведения обслуживания при поднятых стрелах.
Нейтральные блокировочные устройства запуска, стандартные	Предотвращают запуск двигателя, когда используются рычаги привода или дополнительной гидравлики.
Стояночный тормоз (стандартная комплектация)	Обязательно включайте тормоз, когда погрузчик не используется.
Панель остановки заднего хода, стандартная	При включении возвращает рычаги привода в нейтральное положение.

Спецификации могут быть изменены без предварительного уведомления. Изображения модулей Bobcat могут отличаться от стандартного оборудования.